ŚCIANKA CZOŁOWA-WLOT I WYLOT

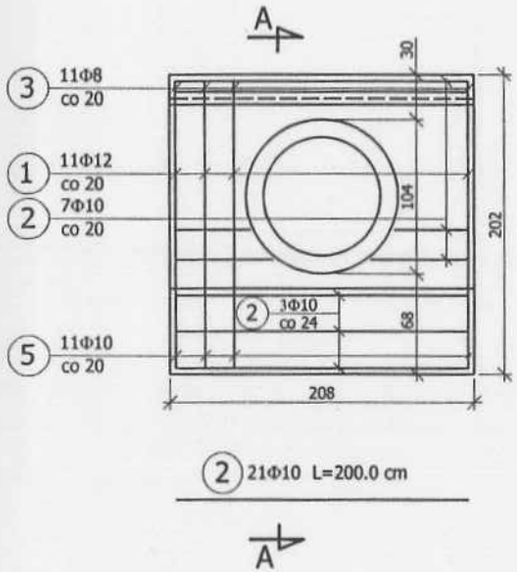

2 21Φ10 L=200.0 cm

1 11Φ12 L=192.0 cm

4 11Φ12 L=192.0 cm

3 11Φ8 L=76.0 cm

A-A

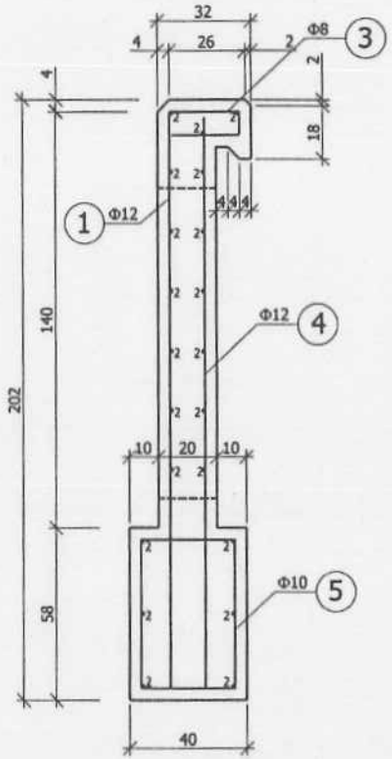

5 11Φ10 L=180.0 cm

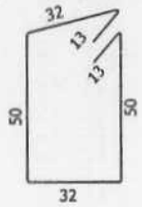

WYKAZ ZBROJENIA							
Nr pręta	Średnica	Liczba	Długość	Długość ogólna [m]			Uwagi
				18G2	18G2	18G2	
	[mm]	[szt]	[cm]	[Φ8]	[Φ10]	[Φ12]	
Element: ścianka czołowa							
1	[Φ12]	11	192			21.12	
2	[Φ10]	21	200		42.00		
3	[Φ8]	11	76	8.36			
4	[Φ12]	11	192			21.12	
5	[Φ10]	11	180		19.80		
Długość razem			[m]	8.36	61.8	42.24	
Masa jednostkowa			[kg/m]	0.395	0.617	0.888	
Masa razem			[kg]	3.3	38.1	37.5	
Masa ogólna			[kg]	78.9			
Wykonać 2 szt.				2 x 78.9 = 157.8 kg			

Beton B30
Stal zbroj. 18G2

GEOBUD Grzegorz Sojka, ul. Konwaliowa 27, 43-424 DROGOMYŚL

Inwestor: GMINA HAŻLACH

Nazwa obiektu budowlanego:

REMONT NAWIERZCHNI DROGI GMINNEJ - UL. ZAMKOWEJ W KOŃCZYCACH WIELKICH

Tytuł rysunku: ISTNIEJĄCY PRZEPUST DO PRZEBUDOWY „

Skala: 1:25

Opracował: mgr Inż. Grzegorz Sojka

Arkusz: 4

Data: MAJ 2009

BIURO PROJEKTOWE DROGOWE Grzegorz Sojka 43-424 Drogomyśl, ul. Konwaliowa 27 tel. (033) 857-22-67

Regon 07269807