INSTALACJA GAZU
- rzut piętra

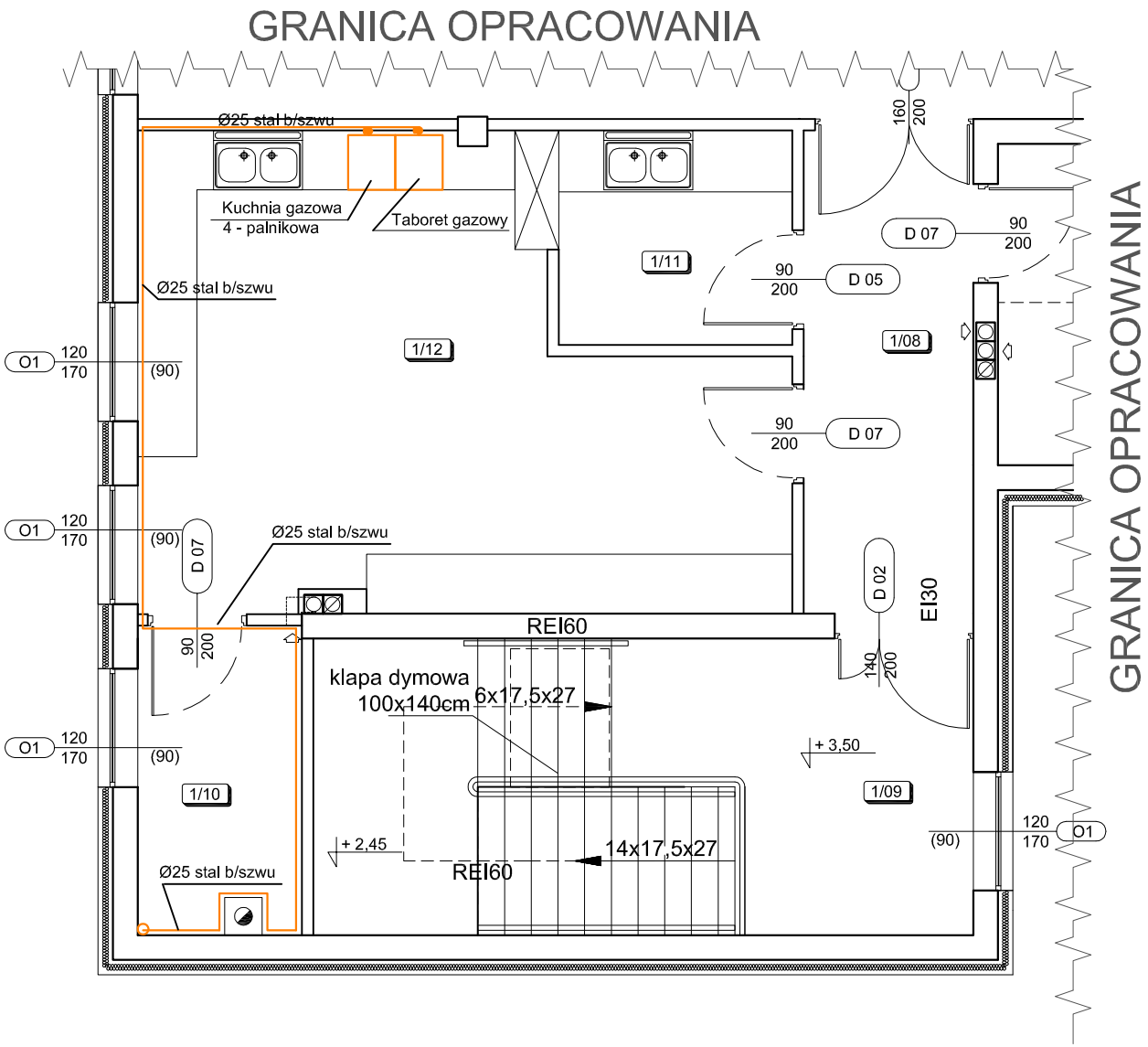

Przejście przez ścianę

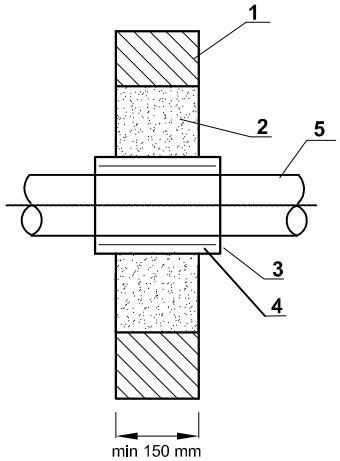

1 - Ściana
2 - Zaprawa ogniochronna np. PYRO-SAFE
3 - Tuleja z rury stalowej
4 - Wypełnienie niepalne: pianka PU,wełna miner.
5 - Rura gazowa stal.

EKOBUD
PRZEDSIĘBIORSTWO PROJEKTOWO-BUDOWLANE "EKOBUD" s.c.
Dmosin Drugi nr 89 B, 95-061 Dmosin
PRACOWNIA PROJEKTOWA:
93-312 Łódź, ul. Tuszyńska 155

PROJEKT:
Budynek dla sportowców w Kończycach Wielkich

LOKALIZACJA INWESTYCJI:
Kończyce Wielkie, ul. Kościelna 9;
działka nr ew. 407/4, 2113

TYTUŁ RYSUNKU:
INSTALACJA GAZU
- rzut piętra

SKALA: **1 : 50**

DATA: 11.2012

BRANŻA: ARCHITEKTURA

PODPIS:

FAZA: P B

PROJEKTANT: dr inż. Jacek Wiśniewski
uprawnienia budowlane do projektowania bez ograniczeń w specjalności instalacyjno - inżynieryjnej nr. 323/80/WMł., 329/81/WŁ, 167/86/WŁ, 379/81/WŁ nr ŁOD/IS/3505/0

NR RYSUNKU: **G/02**

WSPÓŁPRACA: inż. Marcin Dobrowolski

SPRAWDZAJĄCY: mgr inż. Zdzisław Ciążyński
303/88/WŁ

NR STRONY: **G9**