SCHEMAT PRZEPOMPOWNI DN1200

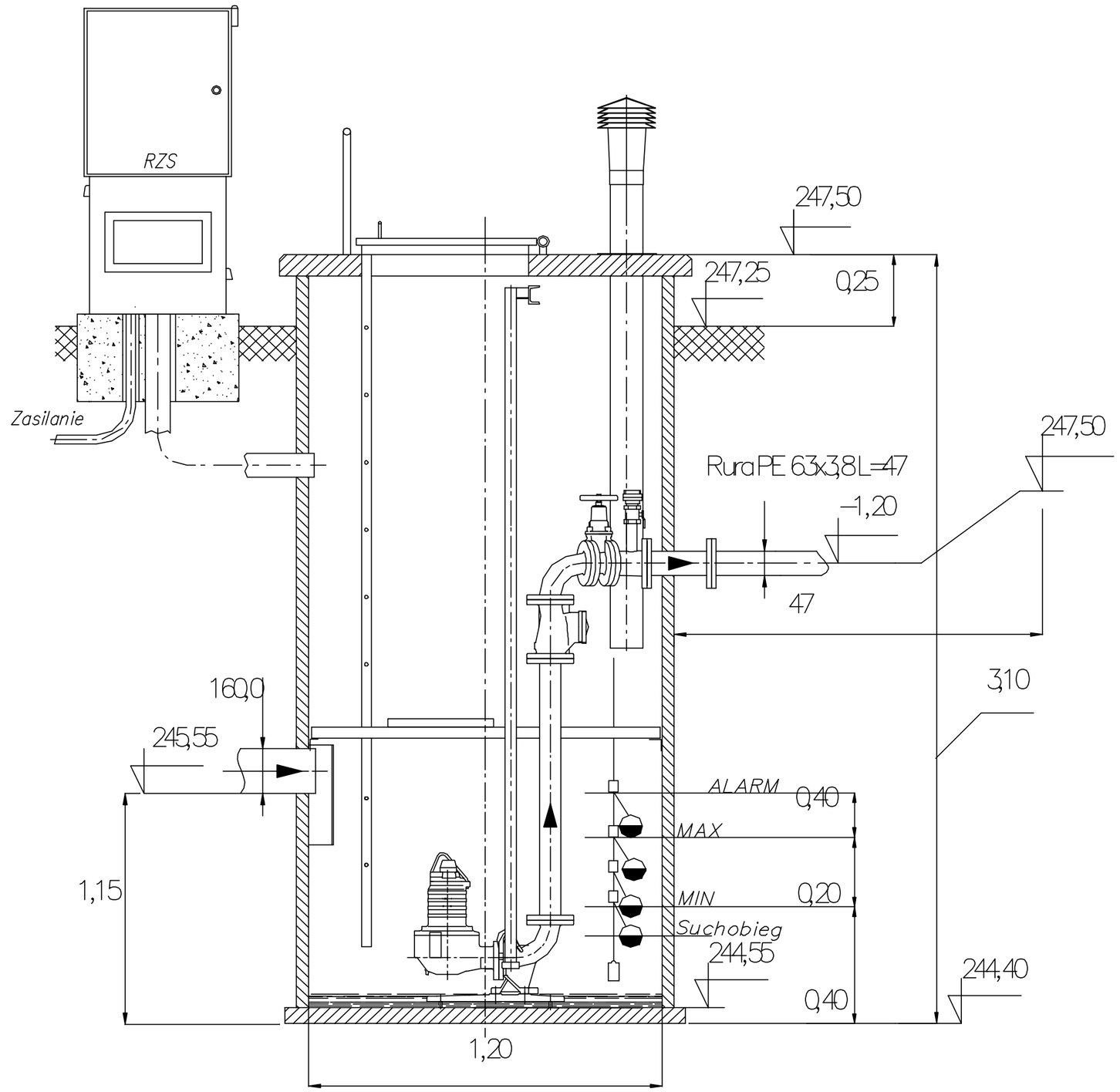

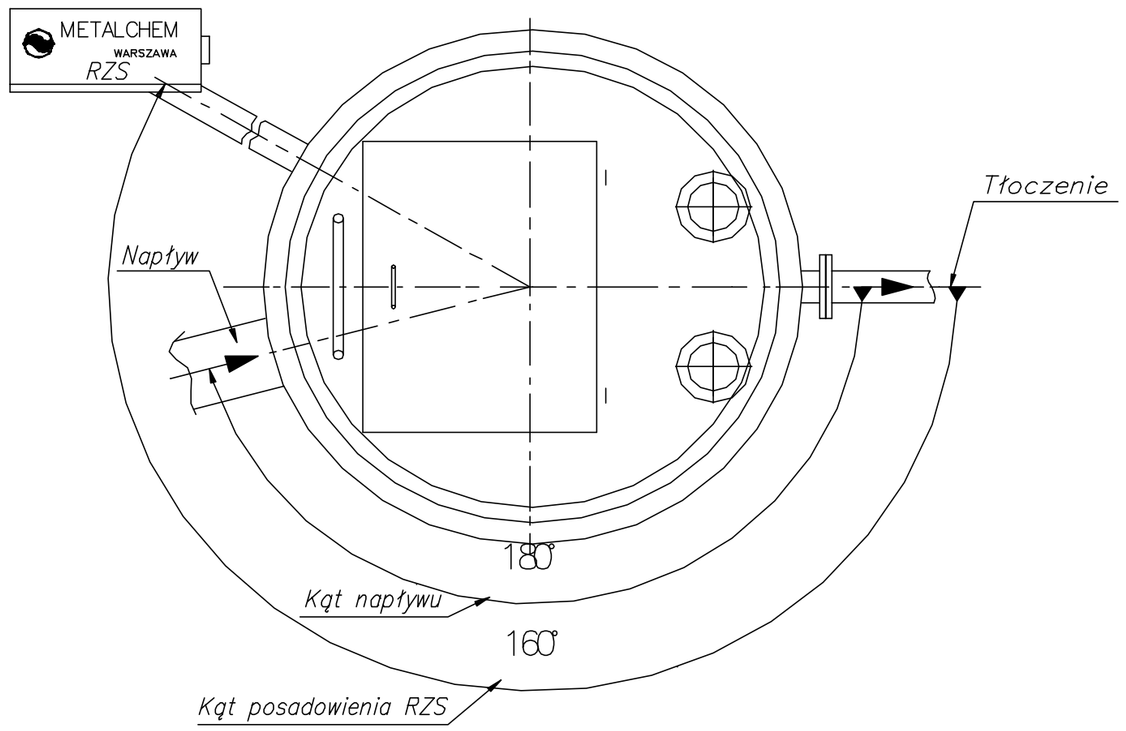

PRZEDSIĘBIORSTWO PROJEKTOWO-BUDOWLANE "EKOBUD" s.c.
Dmosin Drugi nr 89 B, 95-061 Dmosin
PRACOWNIA PROJEKTOWA:
93-312 Łódź, ul. Tuszyńska 155

PROJEKT:

Budynek dla sportowców w Kończycach Wielkich

LOKALIZACJA INWESTYCJI:

Kończyce Wielkie, ul. Kościelna 9;
działka nr ew. 407/4, 2113

TYTUŁ RYSUNKU:

SCHEMAT PRZEPOMPOWNI DN1200

SKALA: **–**

DATA: **11. 2012**

BRANŻA: **SANITARNA**

PODPIS:

FAZA: **P/B**

PROJEKTANT: dr inż. Jacek Wiśniewski

uprawnienia budowlane do projektowania bez ograniczeń w specjalności instalacyjno - inżynieryjnej nr. 323/80/WMŁ, 329/81/WŁ, 167/86/WŁ, 379/81/WŁ nr ŁOD/IS/3505/0

WSPÓŁPRACA: inż. Marcin Dobrowolski

SPRAWDZAJĄCY: mgr inż. Zdzisław Ciążyński

303/88/WŁ

NR RYSUNKU: **Wz/04**

NR STRONY: **Wz14**